中1　空間図形_動画学習

面と面の位置関係

立体の考え方

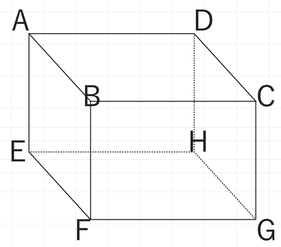

（1）平面ABCDと並行な面はどれですか？

（2）平面ABCDと垂直な面はどれですか？

記号

並行とは面と面が永遠に交わらないことです。

垂直とは90°直角に交わっていることです。

問題①

次の立体について、問いに答えてください。

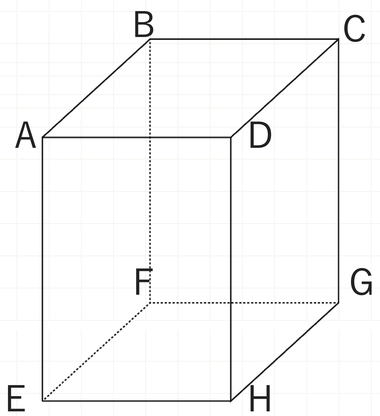

（1）平面ABCDと並行な面はどれですか？

（2）平面ABCDと垂直な面はどれですか？

問題②

切断された立体について以下の問いに答えてください。

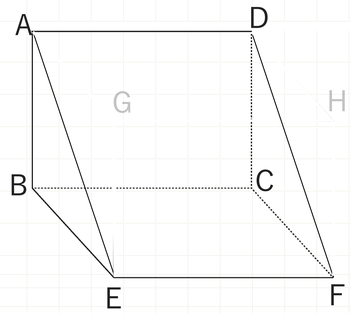

左の図は直方体をAD,EFを含む平面で切った図形です。

（1）面DCFと並行な面を答えてください。

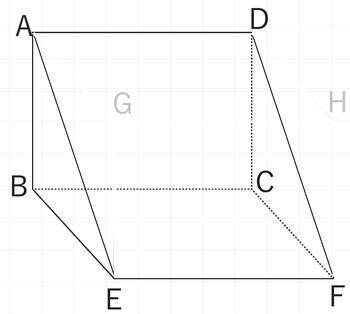

（2）面DCFと垂直な面を答えてください。

用語の確認

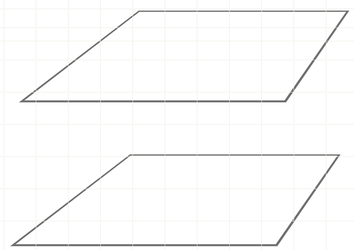

面と面が永遠に交わらない

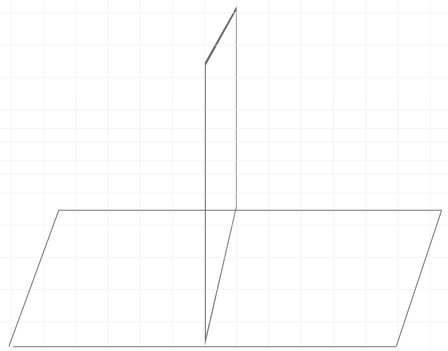

面と面が永遠に交わらない

面と面の位置関係

問題①　次の立体について、問いに答えてください。
聞かれている図形を塗りつぶして考えてみよう！

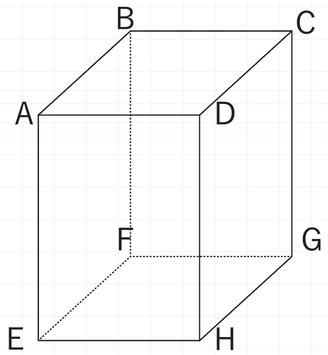

（1）平面ABCDと並行な面はどれですか？

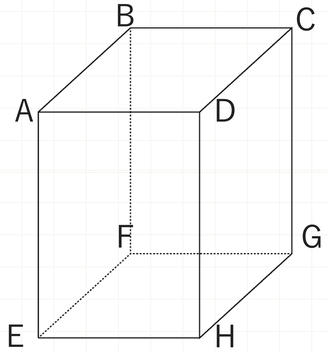

（2）平面ABCDと垂直な面はどれですか？

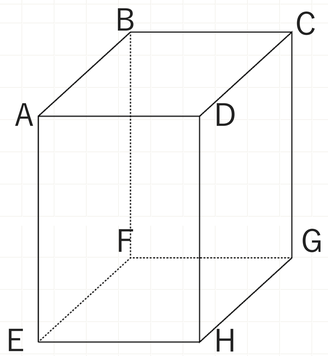

（3）ADHEと並行な面はどれですか？

問題②　切断された立体について以下の問いに答えてください。

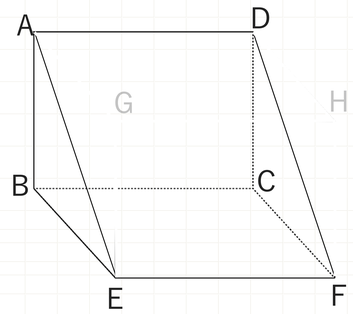

左の図は直方体をAD,EFを含む平面で切った図形です。

（1）面ABCDと垂直な面を答えてください。

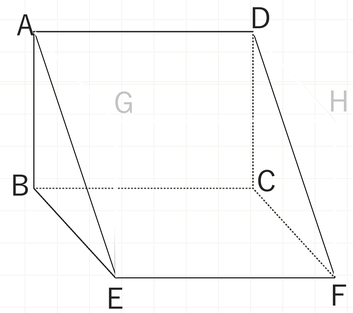

（2）面BEFCと垂直な面を答えてください。

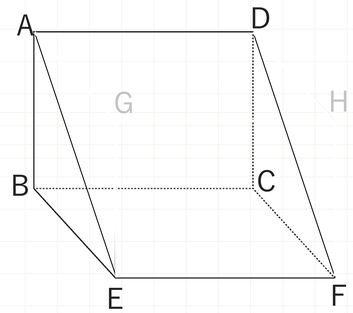

（3）面ABEと面DCFはどのような関係ですか？
記号を使って表してください。

中1　空間図形_確認テスト

目標解答時間10分

50点

面と面の位置関係

確認テスト①

以下の問いに答えてください。

① 面ABCDと並行な面を答えてください。

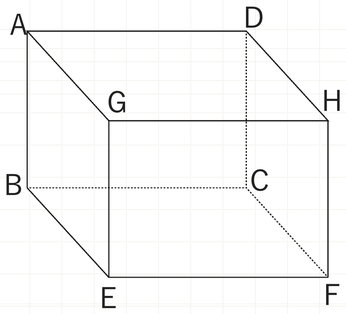

（10点）

② 面ABCDと垂直なを答えてください。

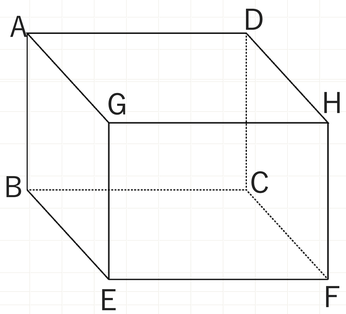

（10点）

③ 面GHFEと垂直なを答えてください。

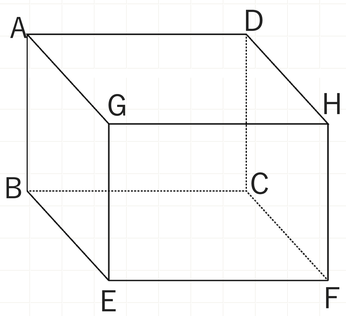

（10点）

確認テスト②

左の図は直方体をAD,BCを含む平面で切った図形です。

① 面BEFCと垂直な図形を答えてください。

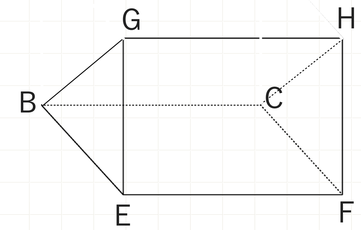

（10点）

② 面GBCHと垂直な図形を答えてください。

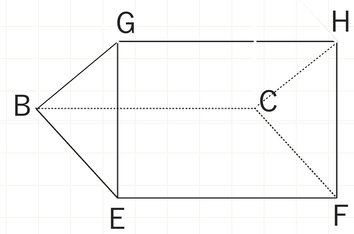

（10点）

ここからは＋アルファ問題です。

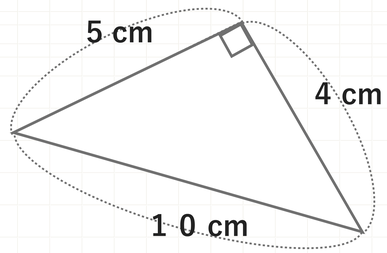

（１）左三角形の面積を求めてください。

（２）（－１０）×１０

（３）５a＋（－１０b）＋２a